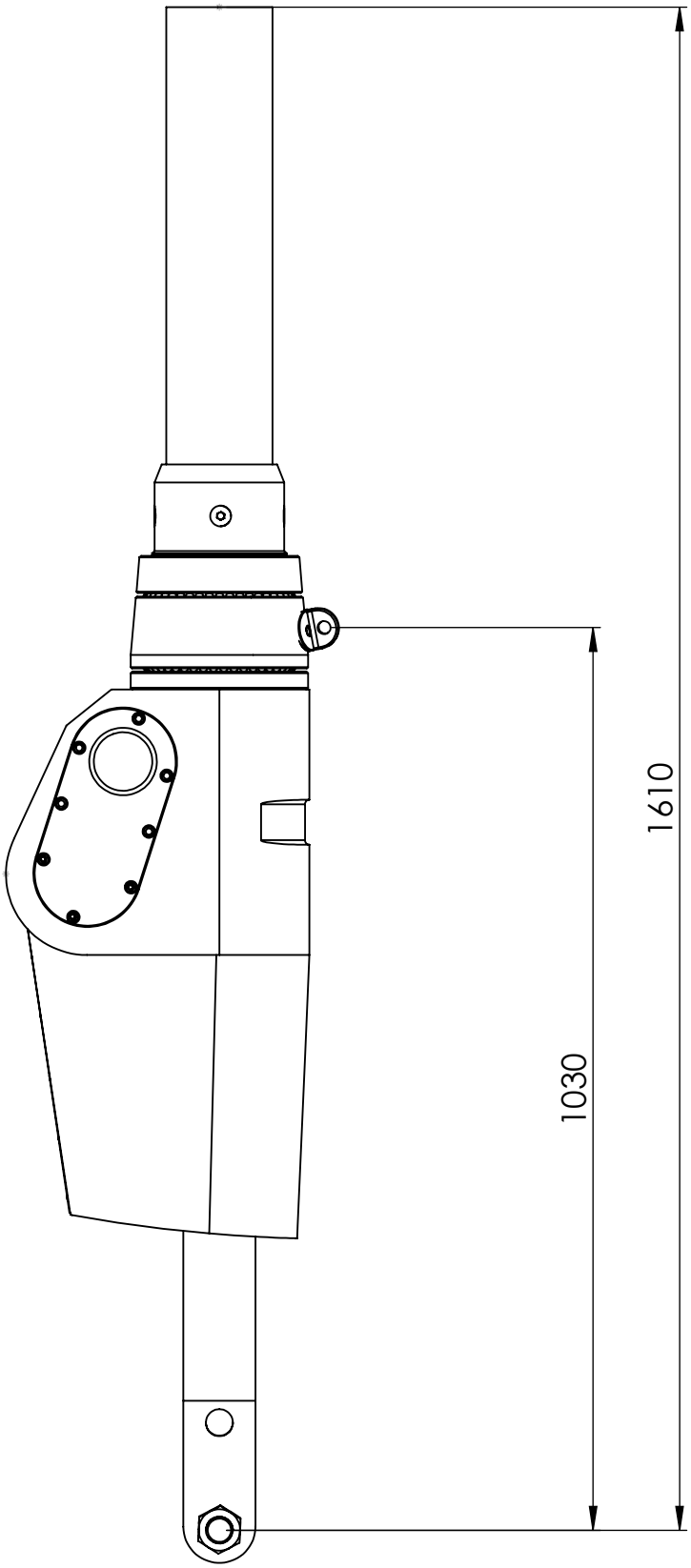AE-1500